THE 2 ACTIVE TOURER

JULI 2025

FAHRZEUGPREISE & MODELLE

AUSSTATTUNGEN

TECHNISCHE WERTE

Fahrzeugpreise & Modelle
- Fahrzeugpreise
- Serie
- Luxury Line
- M Sportpaket
- Premium Paket
- Innovationspaket
- Comfort Paket
- Travel Paket

Ausstattungen
- Räder und Reifen
- Farbwelt Exterieur
- Farbwelt Interieur
- Sonderausstattungen

Technische Werte
- Technische Werte

Ausgabe 1, 28.05.2025

Weitere Informationen erhalten Sie unter www.bmw.de und über unsere BMW Kundenbetreuung Montag bis Sonntag von 8.00 – 20.00 Uhr,
Telefon 089 1250 160 00,
E-Mail: kundenbetreuung@bmw.de

Weitere Informationen sowie den Konfigurator des BMW 2er Active Tourer finden Sie online unter **www.bmw.de/2er-activetourer**

Jetzt konfigurieren

Änderungen von Konstruktionen und Ausstattungen vorbehalten. Über den detaillierten Umfang der Sonderausstattungen und über weitere individuelle Ausstattungsmöglichkeiten (BMW Individual) informiert Sie gerne Ihr BMW Partner. Die technischen Daten, Verbrauchswerte und Anhängelasten beziehen sich auf ein Fahrzeug mit ab Werk verbauter Serien- und Sonderausstattung. Nachträglich verbaute Zubehör- bzw. Anbauteile sind nicht berücksichtigt.

INHALT

FAHRZEUGPREISE & MODELLE

FAHRZEUGPREISE.

BMW PLUG-IN-HYBRID

	225e xDrive	**230e xDrive**			
Getriebe	7-Gang Steptronic mit Doppelkupplung	7-Gang Steptronic mit Doppelkupplung			
Zylinder/Hubraum, Anzahl/cm³	3/1.499	3/1.499			
Leistung Gesamtfahrzeugantrieb in kW (PS)[1,2]	180 (245)	240 (326)			
Verbrennungsmotor in kW (PS)	100 (136)	110 (150)			
E-Motor kW (PS)	80 (109)	130 (177)			
Pflichtangaben gemäß Pkw EnVKV[3]					
Energieverbrauch, kombiniert WLTP in kWh/100 km	18,9	19,0			
Kraftstoffverbrauch, kombiniert WLTP in l/100 km[4]	1,0	1,0			
CO_2-Emissionen, kombiniert WLTP in g/km	22	22			
CO_2-Klasse bei entladener Batterie/kombiniert	E	E			
Kraftstoffverbrauch bei entladener Batterie, WLTP kombiniert l/100km	6,2	6,2			
FAHRZEUGGRUNDPREIS	**48.500,–** [40.756,30]	**52.200,–** [43.865,55]			

Dargestellt sind Fahrzeugpreise in **EUR inkl. 19 % MwSt.** [EUR ohne MwSt.] als unverbindliche Preisempfehlung ab Werk ohne Überführungskosten.

BMW xDrive – das intelligente Allradsystem von BMW

[1] Die Leistung ist abhängig vom Ladezustand der Batterie.
[2] Setzt sich zusammen aus verbrennungsmotorischem Antrieb (angegebener Nennwert) und elektrischem Antrieb (bis zu angegebenem Nennwert). Weitere Angaben finden Sie im Kapitel TECHNISCHE WERTE.
[3] Zusätzliche Information zu möglichen Werten bei individueller Konfiguration nach WLTP finden Sie im Kapitel TECHNISCHE WERTE.
[4] Angaben zu Leistung für Benzinmotoren beziehen sich auf den Betrieb mit Kraftstoff der Qualität ROZ 98. Angaben zu Verbrauch beziehen sich auf den Betrieb mit Referenzkraftstoff gemäß VO (EU) 1151/2017. Kraftstoffqualitäten bleifrei ROZ 91 und höher mit einem maximalen Ethanol-Anteil von 25 % (E25) sind zulässig. BMW empfiehlt die Verwendung eines Kraftstoffs mit ROZ 95. Für High-Performance-Automobile empfiehlt BMW die Verwendung eines Kraftstoffs mit ROZ 98.

FAHRZEUGPREISE.

BENZINER

	216i	218i	220i	223i xDrive
Getriebe	7-Gang Steptronic mit Doppelkupplung	7-Gang Steptronic mit Doppelkupplung	7-Gang Steptronic mit Doppelkupplung	7-Gang Steptronic mit Doppelkupplung
Zylinder/Hubraum, Anzahl/cm³	3/1.499	3/1.499	3/1.499	4/1.998
Leistung Gesamtfahrzeugantrieb in kW (PS)[2]	90 (122)	100 (136)	125 (170)	160 (218)
Mit 48 V Mild-Hybrid-Technologie in kW (PS)	–	–	14 (19)	14 (19)
Pflichtangaben gemäß Pkw EnVKV[3]				
Kraftstoffverbrauch, kombiniert WLTP in l/100 km[4]	6,7	6,7	6,1	6,6
CO_2-Emissionen, kombiniert WLTP in g/km	151	151	139	149
CO_2-Klasse	E	E	E	E
FAHRZEUGGRUNDPREIS	**36.200,–** [30.420,17]	**38.300,–** [32.184,87]	**40.500,–** [34.033,61]	**48.000,–** [40.336,13]

DIESEL

	218d	220d	223d xDrive
Getriebe	7-Gang Steptronic mit Doppelkupplung	7-Gang Steptronic mit Doppelkupplung	7-Gang Steptronic mit Doppelkupplung
Zylinder/Hubraum, Anzahl/cm³	4/1.995	4/1.995	4/1.995
Leistung Gesamtfahrzeugantrieb in kW (PS)[2]	110 (150)	120 (163)	155 (211)
Mit 48 V Mild-Hybrid-Technologie in kW (PS)	–	15 (20)	14 (19)
Pflichtangaben gemäß Pkw EnVKV[3]			
Kraftstoffverbrauch, kombiniert WLTP in l/100 km[4]	5,2	4,9	5,0
CO_2-Emissionen, kombiniert WLTP in g/km	136	128	132
CO_2-Klasse	E	D	D
FAHRZEUGGRUNDPREIS	**42.100,–** [35.378,15]	**43.300,–** [36.386,55]	**50.000,–** [42.016,81]

EUR inkl. 19 % MwSt. [EUR ohne MwSt.]

Dargestellt sind Fahrzeugpreise in **EUR inkl. 19 % MwSt.** [EUR ohne MwSt.] als unverbindliche Preisempfehlung ab Werk ohne Überführungskosten.

BMW xDrive – das intelligente Allradsystem von BMW

[1] Die Leistung ist abhängig vom Ladezustand der Batterie.
[2] Setzt sich zusammen aus verbrennungsmotorischem Antrieb (angegebener Nennwert) und elektrischem Antrieb (bis zu angegebenem Nennwert). Weitere Angaben finden Sie im Kapitel TECHNISCHE WERTE.
[3] Zusätzliche Information zu möglichen Werten bei individueller Konfiguration nach WLTP finden Sie im Kapitel TECHNISCHE WERTE.
[4] Angaben zu Leistung für Benzinmotoren beziehen sich auf den Betrieb mit Kraftstoff der Qualität ROZ 98. Angaben zu Verbrauch beziehen sich auf den Betrieb mit Referenzkraftstoff gemäß VO (EU) 1151/2017. Kraftstoffqualitäten bleifrei ROZ 91 und höher mit einem maximalen Ethanol-Anteil von 25 % (E25) sind zulässig. BMW empfiehlt die Verwendung eines Kraftstoffs mit ROZ 95. Für High-Performance-Automobile empfiehlt BMW die Verwendung eines Kraftstoffs mit ROZ 98.

AUSGEWÄHLTE SERIENAUSSTATTUNGEN.

	225e xDrive	230e xDrive	216i	218i	220i	223i xDrive	218d	220d	223d xDrive
EXTERIEUR									
Lackierung Schwarz Uni	■	■	■	■	■	■	■	■	■
16" Leichtmetallräder Doppelspeiche 186 7J x 16 mit Bereifung 205/65 R16 Silbergrau	■		■	■	■		■	■	
17" Leichtmetallräder Sternspeiche 875 7J x 17 mit Bereifung 205/60 R17 Hellgrau Leichtmetall-Alugussrad Hinweis: ohne Radschraubensicherung		■							
17" Leichtmetallräder Sternspeiche 832 7J x 17 mit Bereifung 205/60 R17 Hellgrau Hinweis: ohne Radschraubensicherung						■			■
M Hochglanz Shadow Line Nicht in Verbindung mit Dachreling Aluminum satiniert	■	■	■	■	■	■	■	■	■
M Dachreling Hochglanz Shadow Line Wird benötigt für Montage eines BMW Relingträgers, keine Aufnahme für Dachträger an der Karosserie vorhanden Nicht in Verbindung mit Exterieur Line Aluminium satiniert	■	■	■	■	■	■	■	■	■
BMW Niere mit Gitterstäben, Stirnseite Schwarz hochglänzend, Nierenrahmen Chrom hochglänzend	■	■	■	■	■	■	■	■	■
Fensterschachtabdeckungen, Seitenfensterrahmen, Blenden B-Säule sowie Türen vorn/hinten, Dachleisten in Schwarz matt	■	■	■	■	■	■	■	■	■
Außenspiegel als Brüstungsspiegel auf Türaußenhaut, Schwarz matt mit Spiegelkappe in Wagenfarbe	■	■	■	■	■	■	■	■	■
Flächenbündig integrierte Klapp-Türgriffe	■	■	■	■	■	■	■	■	■
Schwellerverkleidung in Wagenfarbe	■	■	■	■	■	■	■	■	■
Modellschriftzug Heckklappe rechts	■	■	■	■	■	■	■	■	■
Heckspoiler konturiert und in Wagenfarbe mit seitlichen Aeroblades in Schwarz hochglänzend	■	■	■	■	■	■	■	■	■
Stoßfängerverkleidung vorn mit Lufteinlassblenden für Aircurtains in Schwaz matt	■	■	■	■	■	■	■	■	■
Stoßfängerverkleidung hinten mit zwei L-fömigen Zierblenden in Schwaz matt	■	■	■	■	■	■	■	■	■
INTERIEUR									
Polsterung Stoff Arktur Anthrazit	■	■	■	■	■	■	■	■	■
Seriensitz für Fahrer und Beifahrer	■	■	■	■	■	■	■	■	■
Sitzheizung für Fahrer und Beifahrer Hinweis: keine Beheizung der Sitzwangen	■	■	■	■	■	■	■	■	■
Interieurleisten Quarzsilber matt genarbt	■	■	■	■	■	■	■	■	■
Zierblende Mittelkonsole vorn in Schwarz hochglänzend	■	■	■	■	■	■	■	■	■
Sportlederlenkrad	■	■	■	■	■	■	■	■	■
Sonnenblenden mit beleuchteten Make-up Spiegel	■	■	■	■	■	■	■	■	■
Fußmatten in Velours	■	■	■	■	■	■	■	■	■
Gepäckraum	■	■	■	■	■	■	■	■	■

■ Serienausstattung

AUSGEWÄHLTE SERIENAUSSTATTUNGEN.

	225e xDrive	230e xDrive	216i	218i	220i	223i xDrive	218d	220d	223d xDrive
KONNEKTIVITÄT UND INFOTAINMENT									
BMW Live Cockpit Plus[7] – BMW Curved Display – BMW Operating System 9 – Displaykombination mit 10,25" volldigitalem Instrumentendisplay und 10,7" Control Display – BMW Maps – BMW Intelligent Personal Assistant – Touchbedienung am Control Display – Smartphone Integration[6] – Bluetooth / WIFI Schnittstelle mit Freisprecheinrichtung – 4G LTE Connectivity – Remote Software Upgrade – BMW My Modes – BMW Digital Premium Dienste über Connected Drive Store kostenpflichtig buchbar[5]	■	■	■	■	■	■	■	■	■
Intelligenter Notruf	■	■	■	■	■	■	■	■	■
Lautsprechersystem Stereo-Lautsprechersystem mit 6 Lautsprechern	■	■	■	■	■	■	■	■	■
DAB-Tuner	■	■	■	■	■	■	■	■	■
Personal eSIM	■	■	■	■	■	■	■	■	■
KOMFORT UND FUNKTIONALITÄT									
Automatische Heckklappenbetätigung	■	■	■	■	■	■	■	■	■
Außenbeleuchtung	■	■	■	■	■	■	■	■	■
Innenbeleuchtung	■	■	■	■	■	■	■	■	■
Sichtfunktionen	■	■	■	■	■	■	■	■	■
Fensterheber elektrisch	■	■	■	■	■	■	■	■	■
Klimaautomatik mit 2-Zonenregelung inkl. Fondausströmer	■	■	■	■	■	■	■	■	■
Steckdosen	■	■	■	■	■	■	■	■	■
Größerer Kraftstofftank Mehrinhalt ca. 9 Liter	■	■	■	■	■	■	■	■	■
Alarmanlage	■	■	■	■	■	■	■	■	■
Reifenpannenset Plus			■	■	■	■	■	■	■
Reifenreparaturset	■	■							
ANTRIEB / FAHRDYNAMIK / FAHRWERK									
Steptronic Getriebe mit Doppelkupplung	■	■	■	■	■	■	■	■	■
Auto Start Stopp Funktion	■	■	■	■	■	■	■	■	■
BMW MyModes: PERSONAL, SPORT, EFFICIENT	■	■	■	■	■	■	■	■	■
Rekuperationssystem – Getriebeintegrierter 48-V-Elektromotor bis zu 14 kW Antriebsleistung, Elektrische Leistung generatorisch für Rekuperation: bis zu 15 kW – Eigene 48-V-Batterie im Fahrzeugcheck (0,9 kW/H) für das 48-V-Bordnetz, zur Speicherung der rekuperierten Energie					■	■			■

[5] Informationen zu den BMW ConnectedDrive Diensten, die Allgemeinen Geschäfts- und Nutzungsbedingungen BMW ConnectedDrive sowie die rechtlichen Hinweise zum Datenschutz finden Sie unter www.bmw.de/kundenbetreuung-connecteddrive. Für Fragen können Sie sich auch an die BMW ConnectedDrive Hotline wenden, die telefonisch von Montag bis Sonntag von 8:00 bis 20:00 Uhr unter Tel. +49 89 1250 –160 10 sowie per E-Mail unter bmw-connecteddrive@bmw.de zur Verfügung steht.

[6] Hinweis zur Nutzung: Smartphone Integration ist dauerhaft im Fahrzeug verfügbar. Sie enthält Apple CarPlay® sowie Android Auto®. Nutzbarkeit des Apple Dienstes CarPlay® bzw. Google Dienstes Android Auto® kann aufgrund möglicher zukünftiger technischer Entwicklungen (z. B. der Mobiltelefone) nicht dauerhaft gewährleistet werden. CarPlay® ist eine Marke von Apple Inc. Android Auto® ist eine Marke von Google LLC.

[7] Laufzeit: unbeschränkt

■ Serienausstattung

AUSGEWÄHLTE SERIENAUSSTATTUNGEN.

	225e xDrive	230e xDrive	216i	218i	220i	223i xDrive	218d	220d	223d xDrive
FAHRERASSISTENZ UND SICHERHEIT									
Akustischer Fußgängerschutz Electric Sound Design (inszenierung des Beschleunigungseindrucks von elektrischen Fahrzeugen)	■	■							
Ladekabel Proffesional (Mode 3) für öffentliches Laden	■	■							
AC-Laden Plus Ladeleistung 11 kW	■	■							
Active Guard	■	■	■	■	■	■	■	■	■
Aufmerksamkeitsassistent	■	■	■	■	■	■	■	■	■
Parking Assistant inkl. Active Park Distance Control und Rückfahrkamera	■	■	■	■	■	■	■	■	■
Geschwindigkeitsregelung mit Bremsfunktion	■	■	■	■	■	■	■	■	■
Speed Limiter	■	■	■	■	■	■	■	■	■
Sicherheitssysteme	■	■	■	■	■	■	■	■	■
Performance Control	■	■	■	■	■	■	■	■	■
Lenkung mit Servotronic	■	■	■	■	■	■	■	■	■
Airbags	■	■	■	■	■	■	■	■	■
Kindersitzbefestigung i-Size oder ISOFIX für Beifahrersitz und die äußeren Fondsitze	■	■	■	■	■	■	■	■	■
Beifahrerairbag-Deaktivierung	■	■	■	■	■	■	■	■	■
Reifendruck-Kontrolle	■	■	■	■	■	■	■	■	■

■ Serienausstattung

LUXURY LINE.

Die **Luxury Line** enthält bereits umfangreiche Serienausstattungen und kann aus einem vielfältigen Angebot an Sonderausstattungen ergänzt werden.

PREIS	SA-Nr.	EUR inkl. 19 % MwSt. [EUR ohne MwSt.]
225e xDrive, 216i, 218i, 220i, 218d, 220d		**2.450,–** [2.058,82]
230e xDrive, 223i xDrive, 223d xDrive		**2.100,–** [1.764,70]

	SA-Nr.	EUR inkl. 19 % MwSt. [EUR ohne MwSt.]
RÄDER UND REIFEN		
17" Leichtmetallräder V-Speiche 833 Bicolor 7 J x 17 mit Bereifung 205/60 R17 Dunkelgrau, glanzgedreht	1LT	
18" Leichtmetallräder Sternspeiche 837 Bicolor[8] 7,5 J x 18 mit Bereifung 225/50 R18 Schwarzgrau, glanzgedreht	1LU	**810,–** [680,67]
Eine Übersicht aller verfügbaren Räder finden Sie im Abschnitt RÄDER UND REIFEN.		
POLSTER		
VEGANZA		
Veganza perforiert		
Schwarz | Schwarz	KUSW	**–,–**
Castanea **Rauchweiß** Nur in Verbindung mit Sportsitze für Fahrer und Beifahrer	KUIC KUFU	
LEDER		
Leder Vernasca		
Schwarz | Schwarz	MASW	**1.300,–** [1.092,44]
INTERIEURLEISTEN		
Edelholzausführung Eukalyptus offenporig mit Akzentleiste Perlglanz Chrom – Dekorleisten inklusive ambienter Beleuchtung (15 Farbtöne) in Instrumententafel und Türen vorne und Akzentleisten in Perlglanz Chrom – Akzent in Perlglanz Chrom am Bedienzentrum Mittelkonsole	4EW	
Interieurleisten Schwarz hochglänzend mit Akzentleiste Perlglanz Chrom	4AT	**–,–**
Interieurleisten Aluminium Mesheffect mit Akzentleiste Perlglanz Chrom	4KL	**–,–**
WEITERE AUSSTATTUNGSHIGHLIGHTS		
Exterieur Line Aluminium satiniert	3MB	
Dachzierleisten in Wagenfarbe		
Frontziergitter mit Nieren-Längsstäben-Vorderseiten in Aluminium satiniert		
Mittelteil Lufteinlass Frontschürze in Lines spezifischer Ausführung mit Zierleiste in Aluminium satiniert		
Frontstoßfänger mit spezifischen Designelementen in Aluminium satiniert (Einlassblenden Aircurtains)		
Stoßfängerverkleidung hinten mit Zierleiste in Aluminium satiniert		

[8] Gegen Aufpreis auch mit Sportbereifung erhältlich. Die Sportreifen tragen signifikant zur Erhöhung des Verbrauchs und Reduzierung der Reichweite bei.

–,– Sonderausstattung ohne Mehr-/ Minderpreis

M SPORTPAKET.

Das **M Sportpaket** enthält bereits umfangreiche Serienausstattungen und kann aus einem vielfältigen Angebot an Sonderausstattungen ergänzt werden.

PREIS	SA-Nr.	EUR inkl. 19 % MwSt. [EUR ohne MwSt.]
		3.800,– [3.193,28]

	SA-Nr.	EUR inkl. 19 % MwSt. [EUR ohne MwSt.]
RÄDER UND REIFEN		
17" M Leichtmetallräder Doppelspeiche 834 M Bicolor 7J x 17 mit Bereifung 205/60 R17 Dunkelgrau, glanzgedreht	1LW	
18" M Leichtmetallräder Doppelspeiche 838 M Bicolor 7,5J x 18 mit Bereifung 225/50 R18 Dunkelgrau, glanzgedreht	1LX	**860,–** [722,68]
Eine Übersicht aller verfügbaren Räder finden Sie im Abschnitt RÄDER UND REIFEN.		
AUSSENFARBEN		
UNI		
Alpinweiß	300	
METALLIC		
Saphirschwarz **M Portimao Blau** **Sanremo Green** **Skyscraper Grau** **Sparkling Kupfergrau** **Fire Red**	475 C31 C4E C4W C55 WC68	**750,–** [630,25]
BMW INDIVIDUAL LACKIERUNG		
BMW Individual Storm Bay metallic	C3N	**1.500,–** [1.260,50]
POLSTER		
ALCANTARA-/VEGANZA-KOMBINATION		
Alcantara-/Sensatec-Kombination Schwarz mit Kontraststeppung Blau	KTNL	
VEGANZA		
Veganza perforiert		
Schwarz | Schwarz **Castanea | Schwarz** **Rauchweiß | Schwarz**	KUSW KUIC KUFU	**300,–** [252,10]
Atlasgrau | Rauchweiß	KUKF	**400,–** [336,13]
LEDER		
Leder Vernasca		**1.300,–** [1.092,44]
Schwarz | Schwarz	MASW	**–,–**
INTERIEURLEISTEN		
M Interieurleisten Aluminium Hexacube hell	4H2	
Interieurleisten Schwarz hochglänzend mit Akzentleiste Perlglanz Chrom	4AT	**–,–**
Edelholzausführung Eukalyptus offenporig mit Akzentleiste Perlglanz Chrom	4EW	**150,–** [126,05]
Interieurleisten Aluminium Shadow, gebürstet	737	**–,–**

–,– Sonderausstattung ohne Mehr-/ Minderpreis

M SPORTPAKET.

Das **M Sportpaket** enthält bereits umfangreiche Serienausstattungen und kann aus einem vielfältigen Angebot an Sonderausstattungen ergänzt werden.

	SA-Nr.	EUR inkl. 19 % MwSt. [EUR ohne MwSt.]
WEITERE AUSSTATTUNGSHIGHLIGHTS		
M Aeropaket		
Nierenrahmen in Chrom		
M Kennzeichnung an den Seiten		
Dachzierleiste in Wagenfarbe		
M Hochglanz Shadow Line	760	**–,–**
M Hochglanz Shadow Line mit erweiterten Umfängen Nur in Verbindung mit M Hochglanz Shadow Line	7M9	**250,–** [210,08]
M Lederlenkrad mit Schaltwippen	710	
Sportsitze für Fahrer und Beifahrer	481	
M Dachhimmel Anthrazit Hinweis: in Verbindung mit Panorama-Glasdach Sonnenschutzhimmel in Anthrazit	775	
Adaptives M Fahrwerk	2VF	

–,– Sonderausstattung ohne Mehr-/ Minderpreis

PREMIUM PAKET.

PREIS	SA-Nr.	EUR inkl. 19 % MwSt. [EUR ohne MwSt.]
	7EV	**2.100,–** [1.764,70]

	SA-Nr.	EUR inkl. 19 % MwSt. [EUR ohne MwSt.]
Adaptiver LED-Scheinwerfer inkl. Fernlichtassistent Nur in Verbindung mit Premium Paket / Innovationspaket	552	**Paket**
Komfortzugang Nur in Verbindung mit Premium Paket / Innovationspaket	322	**Paket**
Wireless Charging Ablage Nur in Verbindung mit Premium Paket / Innovationspaket	6NX	**Paket**
Innen- und Außenspiegelpaket Nur in Verbindung mit Premium Paket / Innovationspaket	430	**Paket**
Innenspiegel, automatisch abblendend Nur in Verbindung mit Premium Paket / Innovationspaket	431	**Paket**
Instrumententafel Luxury Nur in Verbindung mit Premium Paket / Innovationspaket	4NW	**Paket**
Vorbereitung Driving Assistant Plus Nicht in Verbindung mit Driving Assistant Professional Nur in Verbindung mit Premium Paket / Innovationspaket	9QV	**Paket**

–,– Sonderausstattung ohne Mehr-/ Minderpreis

INNOVATIONSPAKET.

PREIS	SA-Nr.	EUR inkl. 19 % MwSt. [EUR ohne MwSt.]
	7EW	**4.150,–** [3.487,39]

	SA-Nr.	EUR inkl. 19 % MwSt. [EUR ohne MwSt.]
Premium Paket	7EV	**Paket**
BMW Live Cockpit Professional Nur in Verbindung mit Innovationspaket	6U3 610	**Paket** **Paket**
Parking Assistant Plus Nur in Verbindung mit Innovationspaket Alternativ: Parking Assistant Professional	5DN	**Paket**
Driving Assistant Plus Alternativ: Driving Assistant Professional	5AT	**Paket**

–,– Sonderausstattung ohne Mehr-/ Minderpreis

COMFORT PAKET.

PREIS	SA-Nr.	EUR inkl. 19 % MwSt. [EUR ohne MwSt.]
	7LG	**1.700,–** [1.428,57]

	SA-Nr.	EUR inkl. 19 % MwSt. [EUR ohne MwSt.]
Aktivsitz für Fahrer und Beifahrer	455	**Paket**
Sitzverstellung, elektrisch, mit Memory für Fahrer	459	**Paket**
HiFi Lautsprechersystem Harman Kardon	674	**Paket**

–,– Sonderausstattung ohne Mehr-/ Minderpreis

TRAVEL PAKET.

PREIS	SA-Nr.	EUR inkl. 19 % MwSt. [EUR ohne MwSt.]
225e xDrive, 230e xDrive	7LK	**1.650,–** [1.386,55]
216i, 218i, 220i, 223i xDrive, 218d, 223d xDrive		**1.900,–** [1.596,63]

	SA-Nr.	EUR inkl. 19 % MwSt. [EUR ohne MwSt.]
Panorama-Glasdach Hinweis: Externes Öffnen/Schließen über Langdruck des Fernbedienungsschlüssels möglich	402	**Paket**
Gepäckraumtrennnetz	413	**Paket**
Sonnenschutzverglasung	420	**Paket**
Sitzverstellung, Fondsitze Nicht in Verbindung mit 225e xDrive und 230e xDrive	4FD	**Paket**

–,– Sonderausstattung ohne Mehr-/ Minderpreis

AUSSTATTUNGEN.

RÄDER UND REIFEN.

	SA-Nr.	EUR inkl. 19 % MwSt. [EUR ohne MwSt.]	225e xDrive	230e xDrive	216i	218i	220i	223i xDrive	218d	220d	223d xDrive
16" Leichtmetallräder Doppelspeiche 186 7 J x 16 mit Bereifung 205/65 R16 Silbergrau Hinweis: ohne Radschraubensicherung	1LQ		■		■	■	■		■	■	
17" Leichtmetallräder Sternspeiche 875 7 J x 17 mit Bereifung 205/60 R17 Hellgrau Hinweis: ohne Radschraubensicherung	1LS	**550,–** [462,18]	□	■	□	□	□	■	□	□	■
17" Leichtmetallräder V-Speiche 833 Bicolor 7 J x 17 mit Bereifung 205/60 R17 Dunkelgrau, glanzgedreht Nur in Verbindung mit Luxury Line Hinweis: inkl. Radschraubensicherung	1LT	**–,–**	□	□	□	□	□	□	□	□	□
17" M Leichtmetallräder Doppelspeiche 834 M Bicolor 7 J x 17 mit Bereifung 205/60 R17 Dunkelgrau, glanzgedreht Nur in Verbindung mit M Sportpaket Hinweis: inkl. Radschraubensicherung	1LW	**–,–**	□	□	□	□	□	□	□	□	□
18" Leichtmetallräder Sternspeiche 837 Bicolor[1] 7,5 J x 18 mit Bereifung 225/50 R18 Schwarzgrau, glanzgedreht	1LU	**1.710,–** [1.436,97]	□		□	□	□		□	□	
Hinweis: inkl. Radschraubensicherung		**1.060,–** [890,76]		□				□			□
In Verbindung mit Luxury Line		**810,–** [680,67]	□	□	□	□	□	□	□	□	□
18" M Leichtmetallräder Doppelspeiche 838 M Bicolor[1] 7,5 J x 18 mit Bereifung 225/50 R18 Dunkelgrau, glanzgedreht Nur in Verbindung mit M Sportpaket Hinweis: inkl. Radschraubensicherung	1LX	**860,–** [722,68]	□	□	□	□	□	□	□	□	□
19" BMW Individual Leichtmetallräder Vielspeiche 839 I Bicolor 8 J x 19 mit Bereifung 225/45 R19 Schwarz, glanzgedreht	1LZ	**2.720,–** [2.285,71]	□		□	□	□		□	□	
Hinweis: inkl. Radschraubensicherung		**2.170,–** [1823,52]		□				□			□
In Verbindung mit Luxury Line / M Sportpaket		**1.870,–** [1571,42]	□	□	□	□	□	□	□	□	□

[1] Gegen Aufpreis auch mit Sportbereifung erhältlich. Die Sportreifen tragen signifikant zur Erhöhung des Verbrauchs und Reduzierung der Reichweite bei.

BLEIBEN SIE IN DER SPUR.

Für die Originalbereifung Ihres BMW und alle bei BMW erworbenen Kompletträder und Reifen mit Sternmarkierung erhalten Sie automatisch und ohne Zusatzkosten die 36-monatige BMW Reifenversicherung mit bis zu 100 % Kostenersatz im 1. Jahr. Erfahren Sie mehr unter www.bmw.de/de/topics/service-zubehoer/original-bmw-zubehoer/bmw-raeder-reifen.html oder bei Ihrem BMW Partner. (Die BMW Reifenversicherung ist ein Produkt der Allianz Versicherungs-AG).

Die Angaben Kraftstoffverbrauch, CO_2-Emissionen und Effizienzklasse gelten in Abhängigkeit von der gewählten Räderkategorie und Sonderausstattung.
Den fahrzeugindividuellen Verbrauchswert nach NEFZ und WLTP erhalten Sie im BMW Online-Konfigurator unter www.bmw.de/konfigurator oder bei Ihrem BMW Partner

■ Serienausstattung □ Sonderausstattung –,– Sonderausstattung ohne Mehr-/ Minderpreis

FARBWELT EXTERIEUR.

	SA-Nr.	EUR inkl. 19 % MwSt. [EUR ohne MwSt.]	225e xDrive	230e xDrive	216i	218i	220i	223i xDrive	218d	220d	223d xDrive
UNI											
Schwarz	668		■	■	■	■	■	■	■	■	■
Alpinweiß	300	**270,–** [226,89]	□	□	□	□	□	□	□	□	□
In Verbindung mit M Sportpaket			■	■	■	■	■	■	■	■	■
METALLIC											
Saphirschwarz **Mineralweiß** **Night Dusk Blue** **Sanremo Green** **Skyscraper Grau** **Sparkling Kupfergrau** **Fire Red**	475 A96 C7R C4E C4W C55 C68	**750,–** [630,25]	□	□	□	□	□	□	□	□	□
M Portimao Blau Nur in Verbindung mit M Sportpaket	C31	**750,–** [630,25]	□	□	□	□	□	□	□	□	□
BMW INDIVIDUAL LACKIERUNG											
BMW Individual Storm Bay metallic	C3N	**1.500,–** [1.260,50]	□	□	□	□	□	□	□	□	□

■ Serienausstattung □ Sonderausstattung –,– Sonderausstattung ohne Mehr-/ Minderpreis

FARBWELT INTERIEUR.

	SA-Nr.	EUR inkl. 19 % MwSt. [EUR ohne MwSt.]	225e xDrive	230e xDrive	216i	218i	220i	223i xDrive	218d	220d	223d xDrive
POLSTER											
STOFF											
Arktur Anthrazit	BLAT		■	■	■	■	■	■	■	■	■
Econeer Bicolor Blau Nur in Verbindung mit Sportsitze für Fahrer und Beifahrer	ECI2	**200,–** [168,07]	□	□	□	□	□	□	□	□	□
ALCANTARA-/VEGANZA-KOMBINATION											
Alcantara-/Veganza-Kombination Schwarz mit Kontraststeppung Blau Nur in Verbindung mit M Sportpaket	KGNL		■	■	■	■	■	■	■	■	■
SENSATEC											
Veganza perforiert											
Castanea | Schwarz **Rauchweiß | Schwarz** Nur in Verbindung mit Sportsitze für Fahrer und Beifahrer	KUIC KUFU	**900,–** [756,30]	□	□	□	□	□	□	□	□	□
In Verbindung mit Luxury Line		**–,–**	□	□	□	□	□	□	□	□	□
In Verbindung mit M Sportpaket		**300,–** [252,10]	□	□	□	□	□	□	□	□	□
Atlasgrau | Rauchweiß	KUKF	**1.000,–** [840,34]	□	□	□	□	□	□	□	□	□
In Verbindung mit Luxury Line		**100,–** [84,03]		□	□	□	□	□	□	□	□
In Verbindung mit M Sportpaket		**400,–** [336,13]	□	□	□	□	□	□	□	□	□
Schwarz | Schwarz Im Umfang Luxury Line enthalten	KUSW	**900,–** [756,30]	□	□	□	□	□	□	□	□	□
In Verbindung mit M Sportpaket		**300,–** [252,10]	□	□	□	□	□	□	□	□	□
LEDER											
Leder Vernasca											
Nur in Verbindung mit Sportsitze für Fahrer und Beifahrer		**1.900,–** [1.596,64]	□	□	□	□	□	□	□	□	□
In Verbindung mit Luxury Line / M Sportpaket		**1.300,–** [1.092,44]	□	□	□	□	□	□	□	□	□
Schwarz | Schwarz	MASW	**1.900,–** [1.596,64]	□	□	□	□	□	□	□	□	□
In Verbindung mit Luxury Line / M Sportpaket		**1.300,–** [1.092,44]	□	□	□	□	□	□	□	□	□
INTERIEURLEISTEN											
Interieurleisten Quarzsilber matt genarbt	4GN		■	■	■	■	■	■	■	■	■
Interieurleisten Aluminium Hexacube hell mit Akzentleiste Perlglanz Chrom	4H2	**350,–** [294,12]	□	□	□	□	□	□	□	□	□
In Verbindung mit M Sportpaket		**–,–**	□	□	□	□	□	□	□	□	□
Interieurleisten Schwarz hochglänzend mit Akzentleiste Perlglanz Chrom	4AT	**230,–** [193,277]	□	□	□	□	□	□	□	□	□
In Verbindung mit Luxury Line / M Sportpaket		**–,–**	□	□	□	□	□	□	□	□	□
Interieurleisten Aluminium Shadow, gebürstet	737	**350,–** [294,12]	□	□	□	□	□	□	□	□	□
In Verbindung mit Luxury Line / M Sportpaket		**–,–**	□	□	□	□	□	□	□	□	□
Edelholzausführung Eukalyptus offenporig mit Akzentleiste Perlglanz Chrom	4EW	**480,–** [403,36]	□	□	□	□	□	□	□	□	□
In Verbindung mit Luxury Line		**–,–**	□	□	□	□	□	□	□	□	□
In Verbindung mit M Sportpaket		**130,–** [109,24]	□	□	□	□	□	□	□	□	□

■ Serienausstattung □ Sonderausstattung –,– Sonderausstattung ohne Mehr-/ Minderpreis

SONDERAUSSTATTUNGEN.

	SA-Nr.	EUR inkl. 19 % MwSt. [EUR ohne MwSt.]	225e xDrive	230e xDrive	216i	218i	220i	223i xDrive	218d	220d	223d xDrive
EXTERIEUR											
Exterieur Line Aluminium satiniert Nur in Verbindung mit Luxury Line Nicht in Verbindung mit M Dachreling Hochglanz Shadow Line Im Umfang Luxury Line enthalten	3MB	**–,–**	□	□	□	□	□	□	□	□	□
Dachreling Aluminium satiniert Wird benötigt für Montage eines BMW Relingträgers, keine Aufnahme für Dachträger an der Karosserie vorhanden Nicht in Verbindung mit M Hochglanz Shadow Line Im Umfang Travel Paket enthalten	3AT	**–,–**	□	□	□	□	□	□	□	□	□
M Hochglanz Shadow Line mit erweiterten Umfängen Nur in Verbindung mit M Sportpaket, M Hochglanz Shadow Line	7M9	**250,–** [210,08]	□	□	□	□	□	□	□	□	□
INTERIEUR											
M Dachhimmel Anthrazit Hinweis: in Verbindung mit Panorama-Glasdach Sonnenschutzhimmel in Anthrazit Nur in Verbindung mit M Sportpaket Im Umfang M Sportpaket enthalten	775	**–,–**	□	□	□	□	□	□	□	□	□
M Lederlenkrad mit Schaltwippen Nur in Verbindung mit Steptronic (Sport) Getriebe mit Schaltwippen (2TE/2TC) Nur in Verbindung mit M Sportpaket Im Umfang M Sportpaket enthalten	710	**–,–**	□	□	□	□	□	□	□	□	□
Lenkradheizung	248	**250,–** [210,08]	□	□	□	□	□	□	□	□	□
ENTERTAINMENT											
HiFi Lautsprechersystem Harman Kardon HiFi-Lautsprechersystem mit digitalem Verstärker. Hochtönerblenden in Edelstahl mit beleuchtetem „harman/kardon"-Schriftzug 12 Lautsprecher Im Umfang Comfort Paket enthalten	674	**700,–** [588,23]	□	□	□	□	□	□	□	□	□

■ Serienausstattung □ Sonderausstattung –,– Sonderausstattung ohne Mehr-/ Minderpreis

SONDERAUSSTATTUNGEN.

	SA-Nr.	EUR inkl. 19 % MwSt. [EUR ohne MwSt.]	225e xDrive	230e xDrive	216i	218i	220i	223i xDrive	218d	220d	223d xDrive
ASSISTENZSYSTEME											
Driving Assistant Radarbasiertes Fahrerassistenzsystem bestehend aus: – Spurwechselwarnung mit aktiver Rückführung – Die Querverkehrswarnung hinten – Prävention Heckkollision – Ausstiegswarnung	5AS	**600,–** [504,20]	□	□	□	□	□	□	□	□	□
Driving Assistant Plus Kamera- und radarbasiertes Fahrerassistenzsystem bestehend aus: – Aktiven Geschwindigkeitsregelegung (die Geschwindigkeit des Fahrzeugs wird im Bereich von ca. 30–180 km/h unter Berücksichtigung eines variablen Abstands zum vorausfahrenden Fahrzeug eingehalten). Zusätzlich zu den vorausfahrenden Fahrzeugen können auch stehende Fahrzeuge erfasst werden, automatisches Anbremsen des Fahrzeugs im Bedarfsfall auch bis in den Stillstand (Stopp&Go). Aus dem Stillstand heraus wird ein automatisches oder fahrerinitiiertes, geregeltes Anfahren angeboten. Der Abstand kann auf Wunsch durch das System situativ angepasst werden, so dass keine Bedienung des Fahrers mehr nötig ist. Bedienung der Aktiven Geschwindigkeitsregelung über Multifunktion für Lenkrad. – Speed Limit Info mit Anzeige vorausliegender Geschwindigkeitsbegrenzungen und Überholverbotsanzeige sowie der manuelle Speed Limit Assist, welcher die Übernahme einer erkannten Geschwindigkeitsbegrenzung als Setzgeschwindigkeit für die Abstandsregelung (ACC mit Stop&Go-Funktion) und Limiter-Funktion und die Geschwindigkeitsregelung ermöglicht. – Automatischer Speed Limit Assist – Lenk und Spurführungsassistent (Basis) Im Umfang Innovationspaket enthalten	5AT	**700,–** [588,24]	□	□	□	□	□	□	□	□	□
Driving Assistant Professional Kamera-/radarbasiertes Fahrerassistenzsystem aus folgenden Funktionen inkl. den Inhalten Driving Assistant: – Lenk- und Spurführungsassistent – Automatischer Speed Limit Assist – Abstandsregelung (ACC mit Stop&Go-Funktion) bis 210 km/h – Spurhalteassistent mit aktivem Seitenkollisionsschutz – Querverkehrswarnung vorne/hinten – Vorfahrtswarner – Falschfahrwarnung (nur mit BMW Live Cockpit Professional) – Nothalteassistent Nicht in Verbindung mit Driving Assistant / Driving Assistant Plus Nur in Verbindung mit Innovationspaket	5AU	**1.630,–** [1.369,74]	□	□	□	□	□	□	□	□	□
Parking Assistant Professional – alle Funktionen Parking Assistant und Parking Assistant Plus – Manövrierassistent – Ferngesteuertes Parken – Parkassistent – Rückfahrassistent Professional Nur in Verbindung mit Innovationspaket	5DW	**200,–** [168,06]	□	□			□	□		□	□
ANTRIEB											
Steptronic Getriebe mit Schaltwippen Nur in Verbindung mit M Lederlenkrad	2TE	**–,–**	□	□	□	□	□	□	□	□	□
Steptronic Sport Getriebe mit Schaltwippen Nur in Verbindung mit M Sportpaket	2TC	**–,–**						□	□	□	□
FAHRWERK, BREMSEN UND LENKUNG											
Adaptives M Fahrwerk Nur in Verbindung mit M Sportpaket Im Umfang M Sportpaket enthalten	2VF	**–,–**	□	□	□	□	□	□	□	□	□

■ Serienausstattung □ Sonderausstattung –,– Sonderausstattung ohne Mehr-/ Minderpreis

SONDERAUSSTATTUNGEN.

	SA-Nr.	EUR inkl. 19 % MwSt. [EUR ohne MwSt.]	225e xDrive	230e xDrive	216i	218i	220i	223i xDrive	218d	220d	223d xDrive
SITZKOMFORT											
Sitzverstellung, elektrisch, mit Memory für Fahrer	459	**850,–** [714,29]	□	□	□	□	□	□	□	□	□
Aktivsitz für Fahrer und Beifahrer	455	**470,–** [394,96]	□	□	□	□	□	□	□	□	□
Sportsitze für Fahrer und Beifahrer Im Umfang M Sportpaket enthalten	481	**380,–** [319,32]	□	□	□	□	□	□	□	□	□
Sitzverstellung, Fondsitze Im Umfang Comfort Paket enthalten	4FD	**400,–** [336,13]			□	□	□	□	□	□	□
KLIMAKOMFORT											
Panorama-Glasdach – vorderes Glasdachelement mit Schiebe-/Hebefunktion, außen ablegend – hinteres Glasdachsegment feststehend – Glas mit Grautönung für verbesserten Sonnenschutz – automatisch ausklappender Netz-Windabweiser, vorn – in Fahrtrichtung laufendes, elektrisches Sonnenschutzrollo über Gesamtlänge Panorama-Glasdach, jeweils in Himmelfarbe – Bedienung über Schiebetaster in Funktionszentrum Dach, beleuchtet Hinweis: Externes Öffnen/Schließen über Langdruck des Fernbedienungsschlüssels möglich Im Umfang Travel Paket enthalten	402	**1.330,–** [1.117,64]	□	□	□	□	□	□	□	□	□
Sonnenschutzverglasung Im Umfang Travel Paket enthalten	420	**360,–** [302,52]	□	□	□	□	□	□	□	□	□
TRANSPORT UND STAURAUM											
Anhängerkupplung Angaben zu Anhängerlast und Deichselstützlast im Kapitel TECHNISCHE WERTE.	3AC	**1.000,–** [840,34]	□	□	□	□	□	□	□	□	□
Gepäckraumtrennnetz 2 schwarze Netze: – 1 für Fondlehne aufgestellt – 1 für Fondlehne umgeklappt Fixierung: – Aufnahmen im Dachholm mit Blende (schließ- und klappbar) und 2 Verzurrösen im Gepäckraum vorne oder Befestigung an den Rückseiten der Fondsitze – zusätzlich: 2 Verzurrösen im Gepäckraum vorne (rechts/links) und 2 im Gepäckraum hinten (rechts/links) enthalten Im Umfang Travel Paket enthalten	413	**200,–** [168,07]	□	□	□	□	□	□	□	□	□
WEITERE FUNKTIONEN											
BMW IconicSounds Electric Inszenierung des Antriebssounds, Audioausgabe innen über das Audiosystem. Abstufung über die MyModes: – Personal: ausgewogener Akustikkomfort mit leichtem Lastfeedback – Sport: deutliches Lastfeedback – Efficient: hoher Akustikkomfort ohne zusätzliche Inszenierung	4V1	**200,–** [168,07]	□	□							

■ Serienausstattung □ Sonderausstattung –,– Sonderausstattung ohne Mehr-/ Minderpreis

TECHNISCHE WERTE

TECHNISCHE WERTE.

BMW 2er Active Tourer Plug-In-Hybrid	225e xDrive	230e xDrive			
Gesamtfahrzeugantrieb					
Antriebstyp	Benzin - Plug-In-Hybrid	Benzin - Plug-In-Hybrid			
Leistung in kW (PS)[1, 2, 6]	180 (245)	240 (326)			
Drehmoment in Nm[1, 2]	477	477			
Getriebe	7-Gang Steptronic mit Doppelkupplung	7-Gang Steptronic mit Doppelkupplung			
Antriebsart	Allradantrieb	Allradantrieb			
TwinPower Turbo Verbrennungsmotor[1]					
Zylinder	3	3			
Hubraum in cm^3	1.499	1.499			
Nennleistung in kW (PS) / 1/min	100 (136) / 4.400 – 6.500	110 (150) / 4.700 – 6.500			
Nenndrehmoment in Nm / 1/min	230 / 1.500 – 4.000	230 / 1.500 – 4.400			
Elektromotor[6, 8]					
(Nenn-) Leistung in kW (PS)	80 (109)	130 (177)			
(Nenn-) Drehmoment in Nm	247	247			
Fahrleistung					
Beschleunigung 0-100 km/h in s	6,7	5,5			
Höchstgeschwindigkeit in km/h	195	205			
Höchstgeschwindigkeit elektr. in km/h	140	140			
Verbrauch, Emissionen und Reichweite[1] (Tatsächlich mögliche Werte bei individueller Konfiguration)					
Abgasnorm (typzugelassen)	EU6e	EU6e			
Energieverbrauch, kombiniert WLTP in kWh/100 km	18,9 – 17,9	19,0 – 18,0			
Kraftstoffverbrauch, kombiniert WLTP in l/100 km[7]	1,0 – 0,9	1,0 – 0,9			
Kraftstoffverbrauch bei entladener Batterie, WLTP kombiniert l/100km	6,2 – 5,8	6,2 – 5,8			
CO_2-Klasse, kombiniert[7]	B	B			
CO_2-Klasse bei entladener Batterie	E – D	E – D			
CO_2-Emissionen, kombiniert WLTP in g/km[7]	22 – 20	22 – 20			
CO_2-Emissionen bei entladener Batterie WLTP in g/km	139 – 132	139 – 132			
Standgeräusch in dB(A) / 1/min[3]	73 / 3.750	70 / 3.750			
Vorbeifahrtgeräusch in dB(A)[3]	68	66			
Elektrische Reichweite, WLTP in km[9]	80 – 85	80 – 85			
Elektrische Reichweite, WLTP (innerorts) in km[9]	94 – 102	95 – 101			
Batterie / Laden					
Energieinhalt Batterie in kWh, Netto	14,2	14,2			
Maximale Ladeleistung AC in kW	11	11			
Minimale Ladedauer AC 0–100 % Ladezustand in h	2:15	2:15			

[1] Angaben zu Leistung für Benzinmotoren beziehen sich auf den Betrieb mit Kraftstoff der Qualität ROZ 98. Angaben zu Verbrauch beziehen sich auf den Betrieb mit Referenzkraftstoff gemäß VO (EU) 1151/2017. Kraftstoffqualitäten bleifrei ROZ 91 und höher mit einem maximalen Ethanol-Anteil von 25 % (E25) sind zulässig. BMW empfiehlt die Verwendung eines Kraftstoffs mit ROZ 95. Für High-Performance-Automobile empfiehlt BMW die Verwendung eines Kraftstoffs mit ROZ 98.
[2] Setzt sich zusammen aus verbrennungsmotorischem Antrieb (angegebener Nennwert) und elektrischem Antrieb (bis zu angegebenem Nennwert).
[3] Die gemäß UN/ECE Regelung Nr. 51/EU-Verordnung 540/2014 gemessenen Werte sind gerundet.
[4] Das EG-Leergewicht bezieht sich auf ein Fahrzeug mit serienmäßiger Ausstattung und beinhaltet keine Sonderausstattungen. Im Leergewicht sind 90% Tankfüllung sowie 75 kg für den Fahrer berücksichtigt. Optionale Ausstattungen können das Gewicht des Fahrzeugs, die Nutzlast sowie bei Einfluss auf die Aerodynamik die Höchstgeschwindigkeit verändern.
[5] Anhängelast abhängig von der Fahrzeugausstattung.
[6] Leistung abhängig vom Ladezustand der Batterie.
[7] Bei Plug-in-Hybrid: Gewichtet, kombiniert (EC AC Charge Weighted).
[8] Bei Plug-in-Hybrid: Der rein elektrische Antrieb steht bei Temperaturen unter 0 Grad Celsius erst nach einigen Kilometern zur Verfügung, wenn sich die Batterie auf den betriebsfähigen Zustand erwärmt hat.
[9] Reichweite abhängig von unterschiedlichen Faktoren, insbesondere: persönlicher Fahrstil, Streckenbeschaffenheit, Außentemperatur, Heizung/Klimatisierung, Vortemperierung.

Die technischen Daten, Verbrauchswerte und Anhängelasten beziehen sich nur auf ein Fahrzeug mit ab Werk verbauter Serien- und Sonderausstattung. Nachträglich verbaute Zubehör- bzw. Anbauteile sind nicht berücksichtigt.

TECHNISCHE WERTE.

BMW 2er Active Tourer Plug-In-Hybrid	225e xDrive	230e xDrive			
Abmessung / Gewichte					
Leergewicht in kg [4]	1.900	1.920			
Zulässiges Gesamtgewicht in kg	2.405	2.420			
Zuladung in kg	580	575			
Zulässige ungebremste Anhängelast	750	750			
Maximale Anhängelast gebremst, 12% Steigung / Stützlast in kg [5]	1.400	1.400			
Gepäckraumvolumen in l	406	406			
Tankinhalt in l	47	47			

[1] Angaben zu Leistung für Benzinmotoren beziehen sich auf den Betrieb mit Kraftstoff der Qualität ROZ 98. Angaben zu Verbrauch beziehen sich auf den Betrieb mit Referenzkraftstoff gemäß VO (EU) 1151/2017. Kraftstoffqualitäten bleifrei ROZ 91 und höher mit einem maximalen Ethanol-Anteil von 25 % (E25) sind zulässig. BMW empfiehlt die Verwendung eines Kraftstoffs mit ROZ 95. Für High-Performance-Automobile empfiehlt BMW die Verwendung eines Kraftstoffs mit ROZ 98.
[2] Setzt sich zusammen aus verbrennungsmotorischem Antrieb (angegebener Nennwert) und elektrischem Antrieb (bis zu angegebenem Nennwert).
[3] Die gemäß UN/ECE Regelung Nr. 51/EU-Verordnung 540/2014 gemessenen Werte sind gerundet.
[4] Das EG-Leergewicht bezieht sich auf ein Fahrzeug mit serienmäßiger Ausstattung und beinhaltet keine Sonderausstattungen. Im Leergewicht sind 90% Tankfüllung sowie 75 kg für den Fahrer berücksichtigt. Optionale Ausstattungen können das Gewicht des Fahrzeugs, die Nutzlast sowie bei Einfluss auf die Aerodynamik die Höchstgeschwindigkeit verändern.
[5] Anhängelast abhängig von der Fahrzeugausstattung.
[6] Leistung abhängig vom Ladezustand der Batterie.
[7] Bei Plug-in-Hybrid: Gewichtet, kombiniert (EC AC Charge Weighted).
[8] Bei Plug-in-Hybrid: Der rein elektrische Antrieb steht bei Temperaturen unter 0 Grad Celsius erst nach einigen Kilometern zur Verfügung, wenn sich die Batterie auf den betriebsfähigen Zustand erwärmt hat.
[9] Reichweite abhängig von unterschiedlichen Faktoren, insbesondere: persönlicher Fahrstil, Streckenbeschaffenheit, Außentemperatur, Heizung/Klimatisierung, Vortemperierung.

Die technischen Daten, Verbrauchswerte und Anhängelasten beziehen sich nur auf ein Fahrzeug mit ab Werk verbauter Serien- und Sonderausstattung. Nachträglich verbaute Zubehör- bzw. Anbauteile sind nicht berücksichtigt.

TECHNISCHE WERTE.

BMW 2er Active Tourer Benziner	216i	218i	220i	223i xDrive
Gesamtfahrzeugantrieb[1]				
Antriebstyp	Benzin	Benzin	Benzin – 48V Mild-Hybrid	Benzin – 48V Mild-Hybrid
Leistung in kW (PS)	90 (122)	100 (136)	125 (170)[2]	160 (218)[2]
Drehmoment in Nm	230	230	280[2]	360[2]
Getriebe	7-Gang Steptronic mit Doppelkupplung	7-Gang Steptronic mit Doppelkupplung	7-Gang Steptronic mit Doppelkupplung	7-Gang Steptronic mit Doppelkupplung
Antriebsart	Vorderradantrieb	Vorderradantrieb	Vorderradantrieb	Allradantrieb
TwinPower Turbo Verbrennungsmotor[1]				
Zylinder	3	3	3	4
Hubraum in cm^3	1.499	1.499	1.499	1.998
Nennleistung in kW (PS) / 1/min	90 (122) / 3.900 – 6.500	100 (136) / 4.400 – 6.500	115 (156) / 4.700 – 6.500	150 (204) / 5.000 – 6.500
Nenndrehmoment in Nm/1/min	230 / 1.500 – 3.600	230 / 1.500 – 4.000	240 / 1.500 – 4.400	320 / 1.500 – 4.000
Elektromotor				
(Nenn-) Leistung in kW (PS)	–	–	15 (20)	15 (20)
(Nenn-) Drehmoment in Nm	–	–	55	55
Fahrleistung				
Beschleunigung 0–100 km/h in s	10,3	9,0	8,1	6,9
Höchstgeschwindigkeit in km/h	206	214	221	238
Verbrauch, Emissionen und Reichweite[1] (Tatsächlich mögliche Werte bei individueller Konfiguration)[5]				
Abgasnorm (typzugelassen)	EU6e-bis-FCM	EU6e-bis-FCM	EU6e-bis-FCM	EU6e-bis-FCM
Kraftstoffverbrauch, kombiniert WLTP in l/100 km	6,7 – 6,2	6,7 – 6,2	6,1 – 5,7	6,6 – 6,1
CO_2-Klasse, kombiniert	E	E	E	E
CO_2-Emissionen, kombiniert WLTP in g/km	151 – 140	151 – 140	139 – 128	149 – 139
Standgeräusch in dB(A) / 1/min[3]	72 / 3.750	72 / 3.750	72 / 3.750	73 / 3.750
Vorbeifahrtgeräusch in dB(A)[3]	68	68	68	67
Batterie / Laden				
Energieinhalt Batterie in kWh, Brutto	–	–	0,9	0,9
Abmessungen/Gewichte				
Leergewicht in kg[4]	1.545	1.545	1.595	1.690
Zulässiges Gesamtgewicht in kg	2.015	2.015	2.075	2.170
Zuladung in kg	545	545	555	555
Zulässige ungebremste Anhängelast	750	750	750	750
Maximale Anhängelast gebremst, 12% Steigung / Stützlast in kg[5]	1.100	1.300	1.300	1.500
Gepäckraumvolumen in l	470	470	415	415
Tankinhalt in l	54	54	54	54

[1] Angaben zu Leistung für Benzinmotoren beziehen sich auf den Betrieb mit Kraftstoff der Qualität ROZ 98. Angaben zu Verbrauch beziehen sich auf den Betrieb mit Referenzkraftstoff gemäß VO (EU) 1151/2017. Kraftstoffqualitäten bleifrei ROZ 91 und höher mit einem maximalen Ethanol-Anteil von 25 % (E25) sind zulässig. BMW empfiehlt die Verwendung eines Kraftstoffs mit ROZ 95. Für High-Performance-Automobile empfiehlt BMW die Verwendung eines Kraftstoffs mit ROZ 98.
[2] Setzt sich zusammen aus verbrennungsmotorischem Antrieb (angegebener Nennwert) und elektrischem Antrieb (bis zu angegebenem Nennwert).
[3] Die gemäß UN/ECE Regelung Nr. 51/EU-Verordnung 540/2014 gemessenen Werte sind gerundet.
[4] Das EG-Leergewicht bezieht sich auf ein Fahrzeug mit serienmäßiger Ausstattung und beinhaltet keine Sonderausstattungen. Im Leergewicht sind 90% Tankfüllung sowie 75 kg für den Fahrer berücksichtigt. Optionale Ausstattungen können das Gewicht des Fahrzeugs, die Nutzlast sowie bei Einfluss auf die Aerodynamik die Höchstgeschwindigkeit verändern.
[5] Anhängelast abhängig von der Fahrzeugausstattung.

Die technischen Daten, Verbrauchswerte und Anhängelasten beziehen sich nur auf ein Fahrzeug mit ab Werk verbauter Serien- und Sonderausstattung. Nachträglich verbaute Zubehör- bzw. Anbauteile sind nicht berücksichtigt.

TECHNISCHE WERTE.

BMW 2er Active Tourer Diesel	218d	220d	223d xDrive		
Gesamtfahrzeugantrieb[1]					
Antriebstyp	Diesel	Diesel – 48V Mild-Hybrid	Diesel – 48V Mild-Hybrid		
Leistung in kW (PS)	110 (150)	120 (163)[2]	155 (211)[2]		
Drehmoment in Nm	360	360[2]	400[2]		
Getriebe	7-Gang Steptronic mit Doppelkupplung	7-Gang Steptronic mit Doppelkupplung	7-Gang Steptronic mit Doppelkupplung		
Antriebsart	Vorderradantrieb	Vorderradantrieb	Allradantrieb		
TwinPower Turbo Verbrennungsmotor[1]					
Zylinder	4	4	4		
Hubraum in cm^3	1.995	1.995	1.995		
Nennleistung in kW (PS) / 1/min	110 (150) / 3.750 – 4.000	110 (150) / 3.750 – 4.000	145 (197) / 4.000		
Nenndrehmoment in Nm/1/min	360 / 1.500 – 2.500	360 / 1.500 – 2.500	400 / 1.500 – 2.750		
Elektromotor					
(Nenn-) Leistung in kW (PS)	–	15 (20)	15 (20)		
(Nenn-) Drehmoment in Nm	–	55	55		
Fahrleistung					
Beschleunigung 0–100 km/h in s	8,8	8,3	7,3		
Höchstgeschwindigkeit in km/h	220	220	233		
Verbrauch, Emissionen und Reichweite[1] (Tatsächlich mögliche Werte bei individueller Konfiguration)[5]					
Abgasnorm (typzugelassen)	EU6e-bis-FCM	EU6e-bis-FCM	EU6e-bis-FCM		
Kraftstoffverbrauch, kombiniert WLTP in l/100 km	5,2 – 4,8	4,9 – 4,5	5,0 – 4,7		
CO_2-Klasse, kombiniert	E – D	D	D		
CO_2-Emissionen, kombiniert WLTP in g/km	136 – 126	128 – 117	132 – 123		
Standgeräusch in dB(A) / 1/min[3]	76 / 3.000	75 / 3.000	75 / 3.000		
Vorbeifahrtgeräusch in dB(A)[3]	68	66	67		
Batterie / Laden					
Energieinhalt Batterie in kWh, Brutto	–	0,9	0,9		
Abmessungen/Gewichte					
Leergewicht in kg[4]	1.620	1.640	1.730		
Zulässiges Gesamtgewicht in kg	2.085	2.120	2.210		
Zuladung in kg	540	555	555		
Zulässige ungebremste Anhängelast	750	750	750		
Maximale Anhängelast gebremst, 12% Steigung / Stützlast in kg[5]	1.400	1.400	1.500		
Gepäckraumvolumen in l	470	415	415		
Tankinhalt in l	54	54	54		

[1] Angaben zu Leistung für Benzinmotoren beziehen sich auf den Betrieb mit Kraftstoff der Qualität ROZ 98. Angaben zu Verbrauch beziehen sich auf den Betrieb mit Referenzkraftstoff gemäß VO (EU) 1151/2017. Kraftstoffqualitäten bleifrei ROZ 91 und höher mit einem maximalen Ethanol-Anteil von 25 % (E25) sind zulässig. BMW empfiehlt die Verwendung eines Kraftstoffs mit ROZ 95. Für High-Performance-Automobile empfiehlt BMW die Verwendung eines Kraftstoffs mit ROZ 98.
[2] Setzt sich zusammen aus verbrennungsmotorischem Antrieb (angegebener Nennwert) und elektrischem Antrieb (bis zu angegebenem Nennwert).
[3] Die gemäß UN/ECE Regelung Nr. 51/EU-Verordnung 540/2014 gemessenen Werte sind gerundet.
[4] Das EG-Leergewicht bezieht sich auf ein Fahrzeug mit serienmäßiger Ausstattung und beinhaltet keine Sonderausstattungen. Im Leergewicht sind 90% Tankfüllung sowie 75 kg für den Fahrer berücksichtigt. Optionale Ausstattungen können das Gewicht des Fahrzeugs, die Nutzlast sowie bei Einfluss auf die Aerodynamik die Höchstgeschwindigkeit verändern.
[5] Anhängelast abhängig von der Fahrzeugausstattung.

Die technischen Daten, Verbrauchswerte und Anhängelasten beziehen sich nur auf ein Fahrzeug mit ab Werk verbauter Serien- und Sonderausstattung. Nachträglich verbaute Zubehör- bzw. Anbauteile sind nicht berücksichtigt.

TECHNISCHE WERTE.

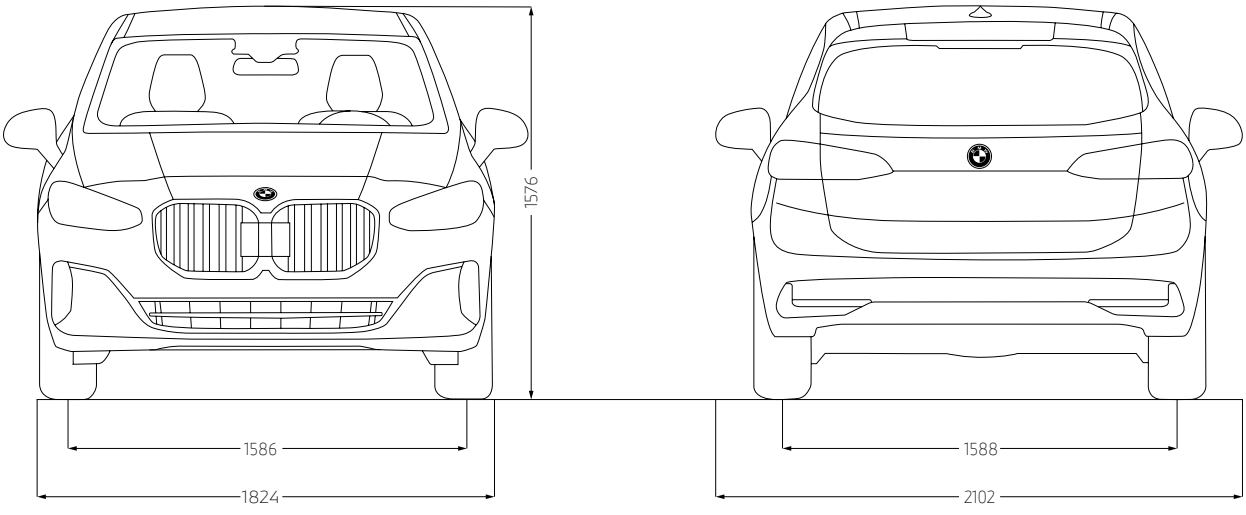

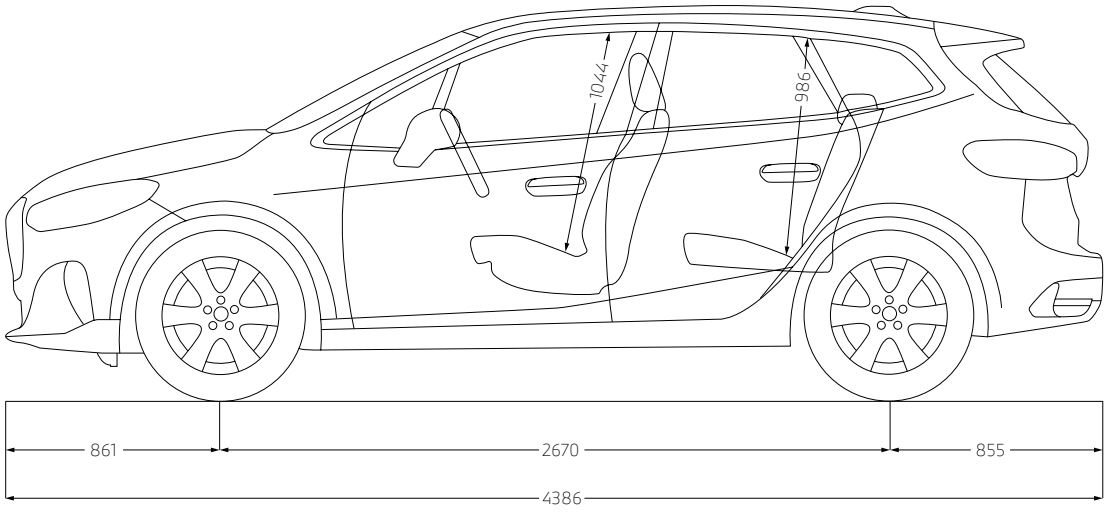

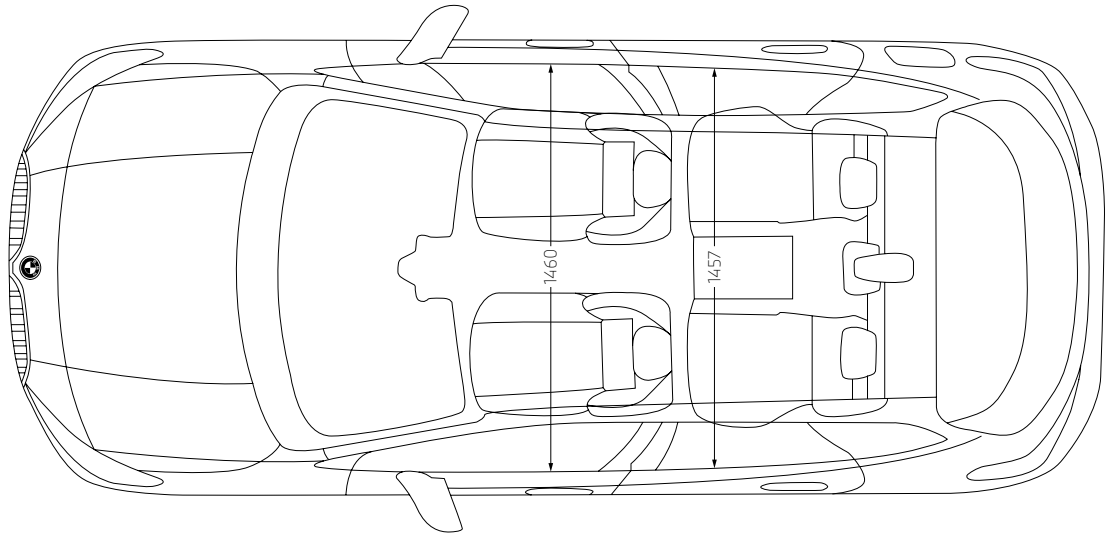

Die Maßangaben der technischen Zeichnung sind in Millimeter und können je nach Modell und optionaler Ausstattung variieren.

Jedes unserer Fahrzeuge lässt sich am Ende seiner Nutzungsphase, wie gesetzlich vorgeschrieben, zu mindestens 95 % verwerten sowie zu mindestens 85 % stofflich recyclen. Weitere Informationen finden Sie auf unserer Internetseite unter **www.bmw.de/recycling**.

© BMW AG, München/Deutschland. Nachdruck, auch auszugsweise, nur mit schriftlicher Genehmigung von BMW AG, München.

BMW Welt

Ihre Automobilabholung in der BMW Welt in München macht einen großen Tag zum unvergesslichen Erlebnis. Denn hier sind Sie mit BMW Group Werk, BMW Museum und BMW Konzernzentrale direkt umgeben von aufregender Historie, atemberaubender Gegenwart und spektakulären Zukunftsvisionen.

Erleben Sie die Übergabe Ihres neuen BMW, eingebettet in ein perfekt auf Sie abgestimmtes Rahmenprogramm. Informieren Sie sich gerne vorab bei Ihrem BMW Partner vor Ort, online unter bmw-welt.com, telefonisch unter 089-1250 160 20 oder schicken Sie uns eine E-Mail an infowelt@bmw-welt.com.

DIE AUTOMOBILABHOLUNG IN DER BMW WELT.

DIE VARIANTEN DER BMW WELT AUTOMOBILABHOLUNG.

PREMIUM

960,- EUR [1]

- Ausführliche Einweisung in Ihren neuen BMW (70 Min.)
- Virtuelle Fahrzeugeinweisung im einzigartigen Product Info Center
- Fahrzeugübergabe auf der Premiere – der Übergabeort im Zentrum der BMW Welt
- Teilbetankung
- Snacks und Getränke in der Premium Lounge
- Teilnahme an einer BMW Group Werkführung [2]
- Eintritt in das BMW Museum [3]

EXCLUSIVE

1.320,- EUR [1]

Zusätzlich zu den Leistungen des PREMIUM Pakets:

- Umfassende Einweisung in Ihren neuen BMW (90 Min.)
- Individuelle Übergabe Ihres Fahrzeugs in einem exklusiven, separaten Bereich
- Vollbetankung
- Einladung zu einem 4-Gänge-Menü für zwei Personen, in unserem Restaurant Bavarie, in der BMW Welt
- Individuelle Anreise mit Chauffeur-Service vom Flughafen MUC, Hauptbahnhof München oder einem zentral in München gelegenen Hotel

RAUM EXCLUSIVE PRIVACY

249,- EUR [1] (zum Exclusive Paket)

Buchung exklusiv über: meinbmw.de/bmwwelt

- Erleben Sie das Upgrade Raum Exclusive Privacy. Dieses steht Ihnen als zusätzliches Angebot nur in Verbindung mit dem Exclusive Paket in begrenzter Anzahl zum Preis von 249,- EUR zur Verfügung
- Vollständig neu gestaltet, verspricht das Upgrade Raum Exclusive Privacy eine Erfahrung, die alle Sinne anspricht
- Lassen Sie sich von einem visuellen Panorama, das Ihr Fahrzeug durch modernste Technik eindrucksvoll in Szene setzt, begeistern
- Das Upgrade Raum Exclusive Privacy ist mehr als nur ein Raum, es ist ein einzigartiges Erlebnis, das in Erinnerung bleibt. Sie erhalten zudem Ihr persönliches, digitales Take-Away der Auslieferung

[1] Die BMW Welt Abholungskosten fallen statt der Überführungskosten zum BMW Vertragshändler oder zur BMW Niederlassung an und enthalten den Fahrzeug-Transport in die BMW Welt sowie alle oben genannten Leistungen, Zulassungskosten sind nicht enthalten. Preis inkl. MwSt. (19%). Fahrzeugabholung: Dienstag bis Freitag und an ausgewählten Samstagen. [2] Keine Werkführungen an Wochenenden, Brücken- und Feiertagen. Je nach Verfügbarkeit. [3] Montag: Ruhetag.